SILVERFOX
ПУТЬ ИДЕИ: ОТ СЕРДЦА В РУКИ

О компании

Команда специалистов, движимых идеей по совершенствованию работы миллионов стоматологов

Бренд Silverfox основан в 1995 году. Он объединил группу энтузиастов, специализирующихся на исследовании, разработке и производстве медицинского, стоматологического и косметологического оборудования. В настоящее время компания Silverfox является лидером среди производителей стоматологических установок.

В 2000-х компания вышла на рынок стоматологического оборудования и разработала дентальную установку серии 8000. С тех пор они регулярно собирают мнение стоматологов, пациентов и партнёров для того, чтобы сделать установки ещё более комфортабельными и придумать что-то совершенно новое. Проанализировав желания врачей и пациентов, в 2022 году они усовершенствовали серию 8000, улучшив её внешний вид, а также предложив более эргономичные и безопасные решения. Недавно выпущенная серия 8000 является примером приверженности к созданию надёжного связующего звена между брендом Silverfox и его клиентами.

Кроме того, была создана сильная научно-исследовательская команда, а также производственный центр площадью 548 000 м^2, оснащённый передовым производственным оборудованием и техникой. Была также оборудована лаборатория для тестирования продукции и компонентов в соответствии со строгими принципами контроля качества.

«Мы считаем, все эти важные части составляют прочный фундамент, обеспечивающий гарантию для выполнения главной задачи по предоставлению клиентам высококачественного стоматологического оборудования.

Успех наших клиентов — это наше величайшее достижение.»

8000B-SRS0

model:8000B-SRS0

нижняя подача

8000B-SRS0

model:8000B-SMS0

верхняя подача

8000 PRO

model:8000C-SRS0

нижняя подача

8000 PRO

model:8000C-SRS0

верхняя подача

8000 Classic

model:8000C-SMS0

нижняя подача

8000 Classic

model:8000C-SMS0

верхняя подача

8000 Compact

model:8000C-CRS0

нижняя подача

8000 Compact

model:8000C-CRS0

верхняя подача

8000 Basic

model:8000C-SMS0

нижняя подача

8000 Basic

model:8000C-SMS0

верхняя подача

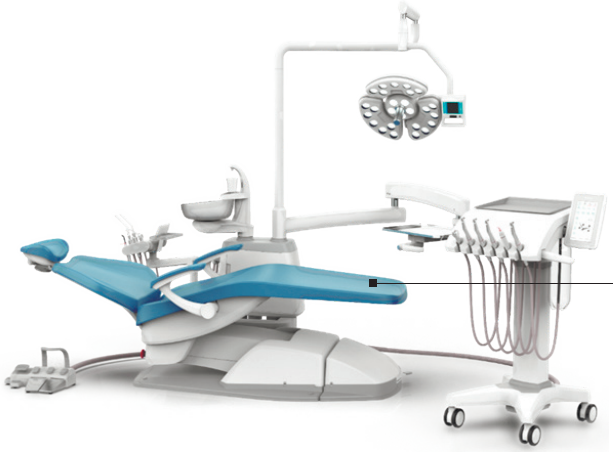

8000 Implant

model:8000C-SMS0

с подкатным модулем

МАКСИМАЛЬНЫЙ КОМФОРТ ДЛЯ ПАЦИЕНТА

СИСТЕМЫ ЗАЩИТЫ ОТ СТОЛКНОВЕНИЙ

Системы защиты от столкновений, расположенные на спинке и нижнем подъёмном рычаге, остановят движение кресла при возникновении каких-либо препятствий.

ТЕХНОЛОГИЯ ПЛАВНОГО ЗАПУСКА

Технология плавного запуска устраняет вибрации кресла при запуске и остановки движения кресла.

ПОЛОЖЕНИЕ ТРЕНДЕЛЕНБУРГА

Кнопка активации положения Тренделенбурга позволяет откинуть спинку на -4 градуса в случае чрезвычайной ситуации.

ТЕХНОЛОГИЯ ПЕРЕМЕННОЙ СКОРОСТИ

Эта уникальная технология обеспечивает регулируемую скорость движения спинки, чтобы избежать дискомфорта при её откидывании.

СИНХРОННОЕ ДВИЖЕНИЕ

Наклон спинки соответствует движению позвоночника пациента, чтобы предотвратить эффекты растяжения и компрессии.

СИНХРОНИЗИРОВАННОЕ ДВИЖЕНИЕ

Синхронизированное движение спинки и сиденья позволяет пациенту удобно и без стресса лежать в любом положении при проведении операции.

НИЗКАЯ ПЕРВОНАЧАЛЬНАЯ ПОЗИЦИЯ

Минимальная высота кресла 38 см подходит для пациентов разных возрастных групп и разного роста.

ПЛАВНЫЙ РАБОЧИЙ ПРОЦЕСС ПОЗВОЛЯЕТ ПОЛНОСТЬЮ ФОКУСИРОВАТЬСЯ НА ВАШЕМ ПАЦИЕНТЕ

Комплектация с верхней подачей инструментов блока врача доступна для моделей 8000.

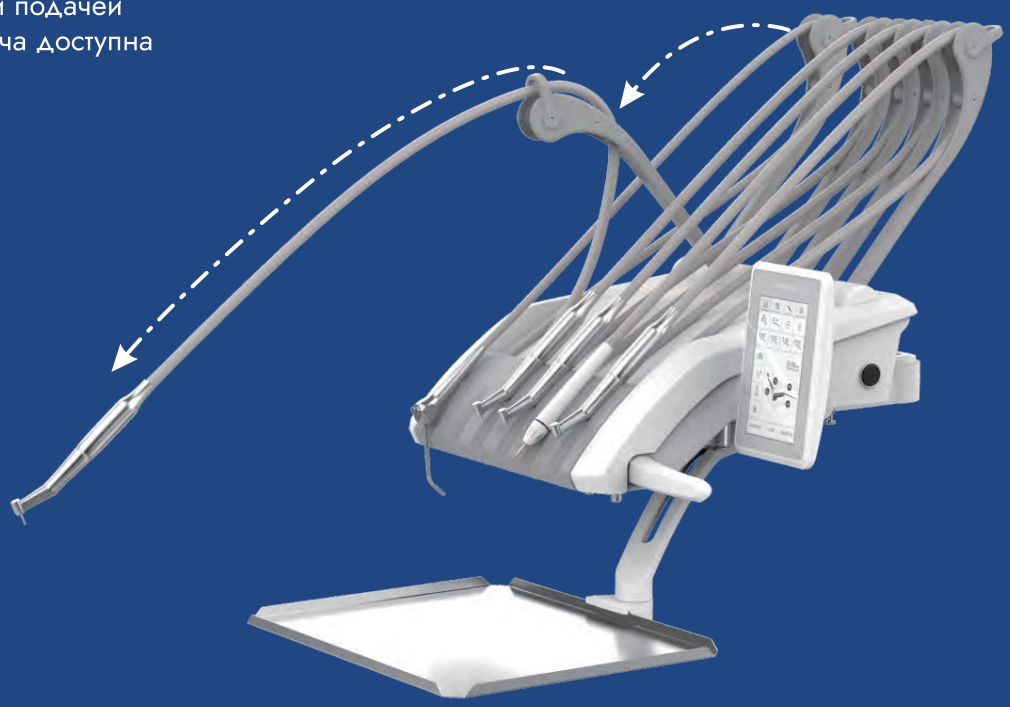

Верхняя подача имеет 4 точки фиксации уровня высоты, которые позволяют стоматологу работать на комфортном расстоянии и меньше уставать во время операции.

6 инструментов: 1 пустер, 2 турбинных шланга, 1 микромотор, 2 свободных места под инструменты.

Съёмная силиконовая накладка устойчива к высоким температурам и подходит для стерилизации в автоклаве.

Сенсорный датчик фиксации блока врача в рабочем положении.

У блоков врача с нижней подачей и у подкатного блока по 6 держателей инструментов: 1 пустер, 2 турбинных шланга, 1 микромотор, 2 свободных места под инструменты.

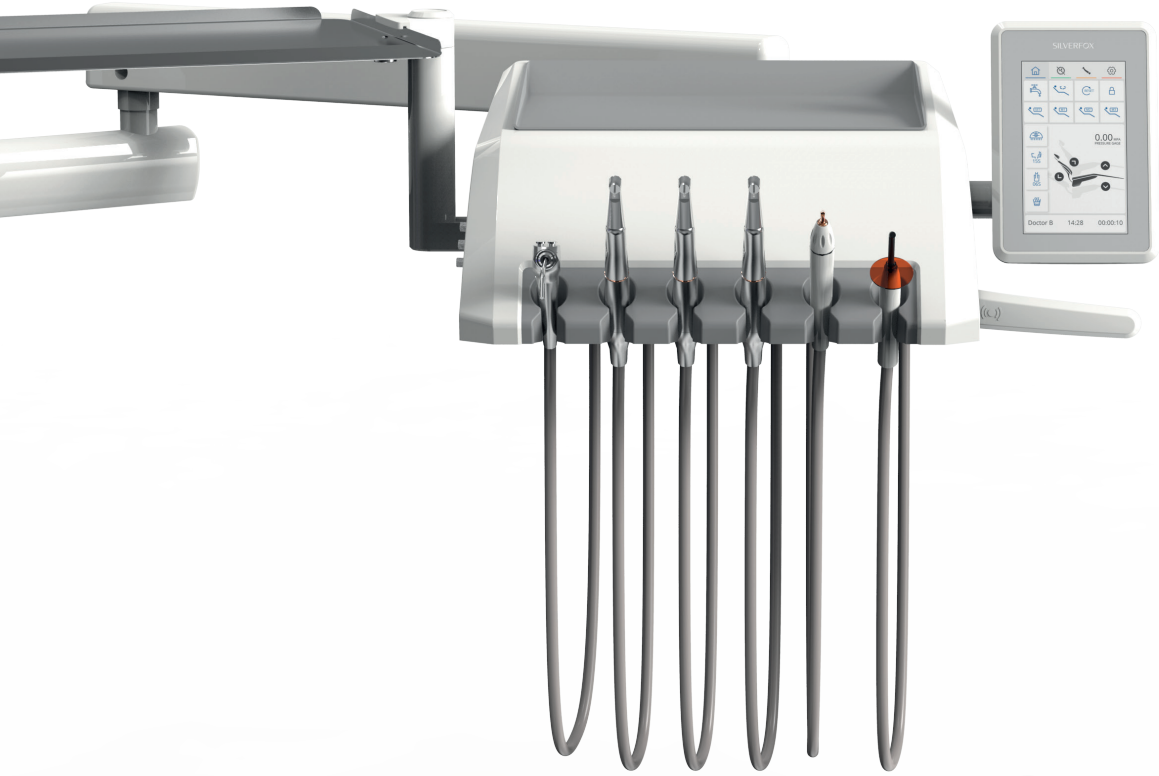

Подкатной блок врача имеет лифтовой механизм и регулируется в диапазоне от 76 до 96 см.

Подкатной блок врача доступен для моделей 8000 Implant и 8000B-SRS0.

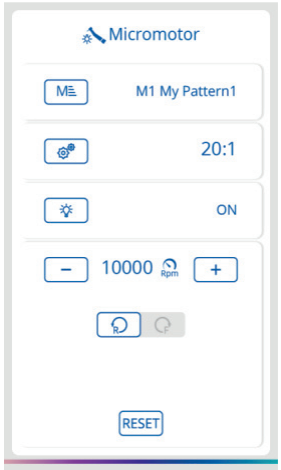

Встроенный мотор позволяет регулировать крутящий момент микромотора прямо с сенсорного экрана. Дополнительная панель управления больше не требуется.

Доступны моторы Bien Air и Silverfox

УМНАЯ СЕНСОРНАЯ ЖК-ПАНЕЛЬ УПРАВЛЕНИЯ

На установках с верхней подачей, нижней подачей и с подкатным блоком установлена умная сенсорная ЖК-панель управления с удобным интуитивно понятным пользовательским интерфейсом и продуманными встроенными функциями.

В системе можно настроить до 3-х учётных записей пользователя. Каждая учётная запись сохраняет собственные настройки и восстанавливает их при входе в систему.

- 7-дюймовый сенсорный ЖК-экран.
- 3 учётные записи пользователя.
- 3 программируемые позиции для каждого пользователя.

НАСТРАИВАЕМЫЙ БЛОК АССИСТЕНТА

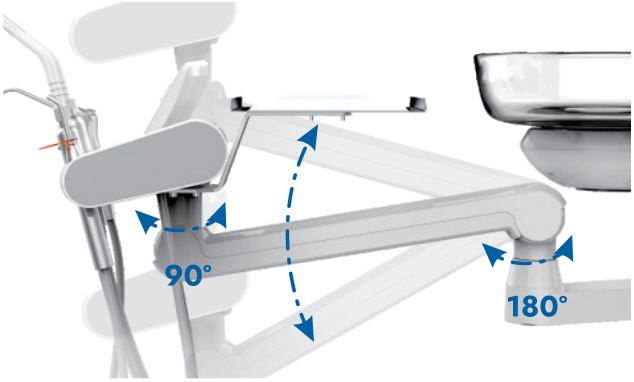

4 уровня регулировки высоты

Блок ассистента на 5 инструментов

Модуль ассистента на компактном гидроблоке

Модуль ассистента на большом гидроблоке

Съёмная плевательница из матового стекла.

Плевательница поворачивается на 180°. Программируемый наполнитель стакана и время ополаскивания чаши.

Гидроблок с дверцей может поворачиваться на 90° для лёгкого и эффективного обслуживания.

Лоток с фильтром специальной конструкции, что упрощает очистку.

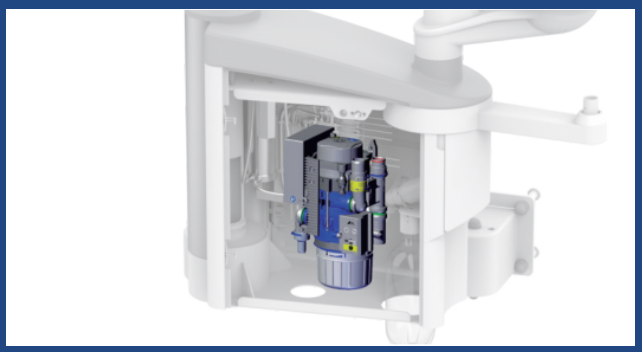

Большое внутреннее пространство вмещает сухую и влажную системы аспирации. Доступно для сепараторов Dürr, Cattani и Metasys.

Литровая бутылка с дезинфицирующей жидкостью/дистиллированной водой.

Компактный гидроблок доступен для моделей 8000 Classic, 8000 Basic и 8000 Implant.

Всасывающий фильтр встроен в компактный гидроблок.

СИСТЕМА ДЕЗИНФЕКЦИИ

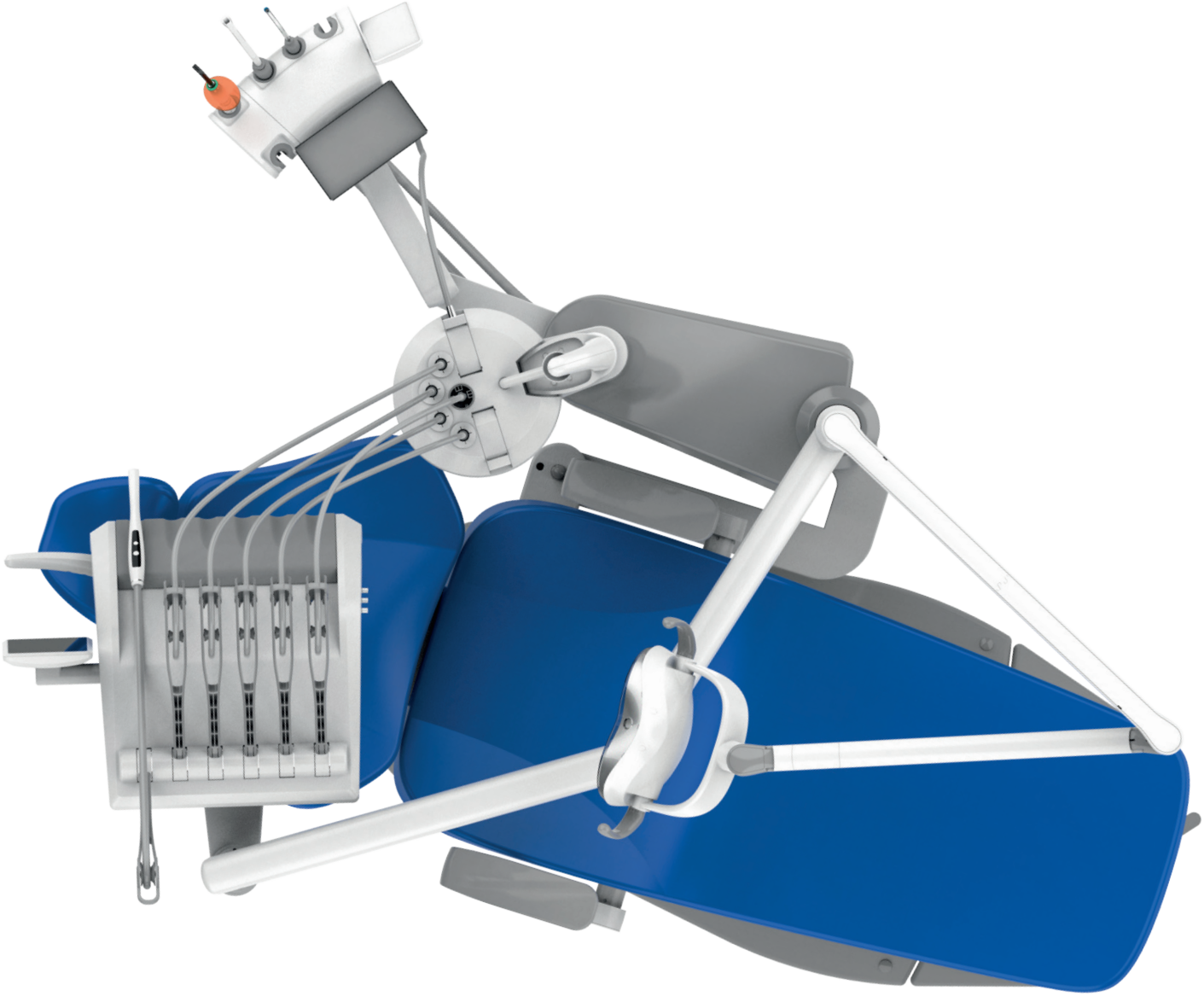

СИСТЕМА W.M.C (ОПЦИЯ)

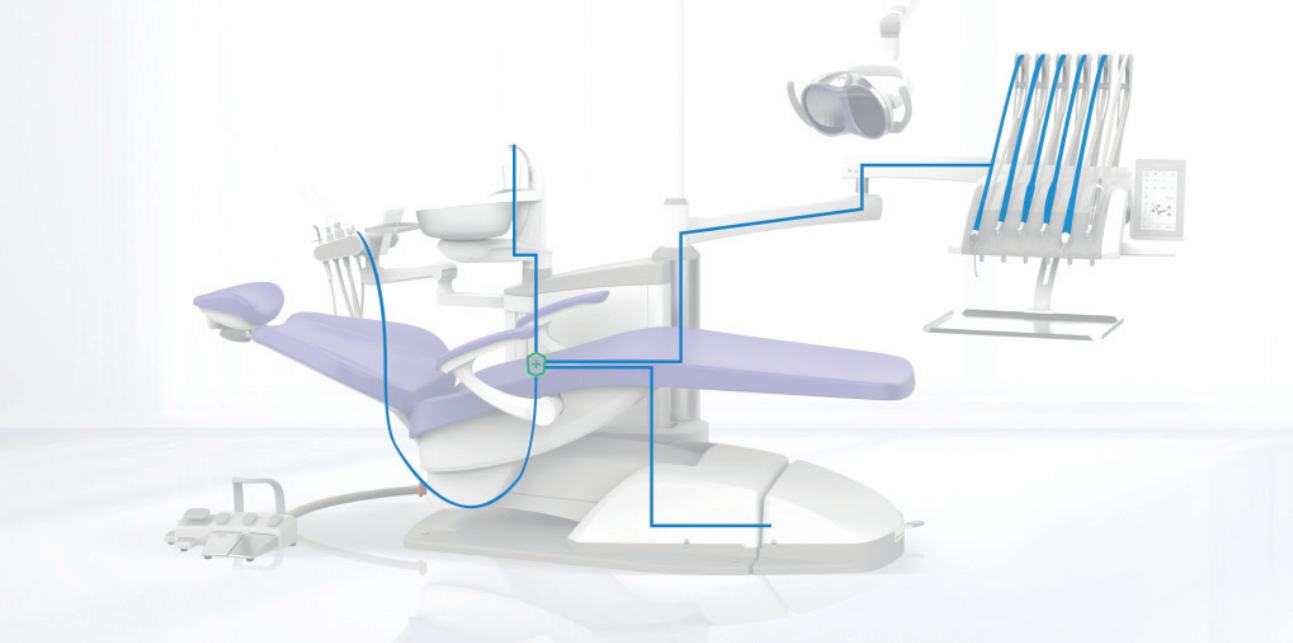

Система W.M.C (микробный контроль воды) расположена на основном источнике воды и беспрерывно дезинфицирует воду. Эксперименты показали, что система может эффективно снижать КОЕ (колониеобразующие единицы) в воде, тем самым предотвращая образование биоплёнки.

АВТОМАТИЧЕСКАЯ ДЕЗИНФЕКЦИЯ

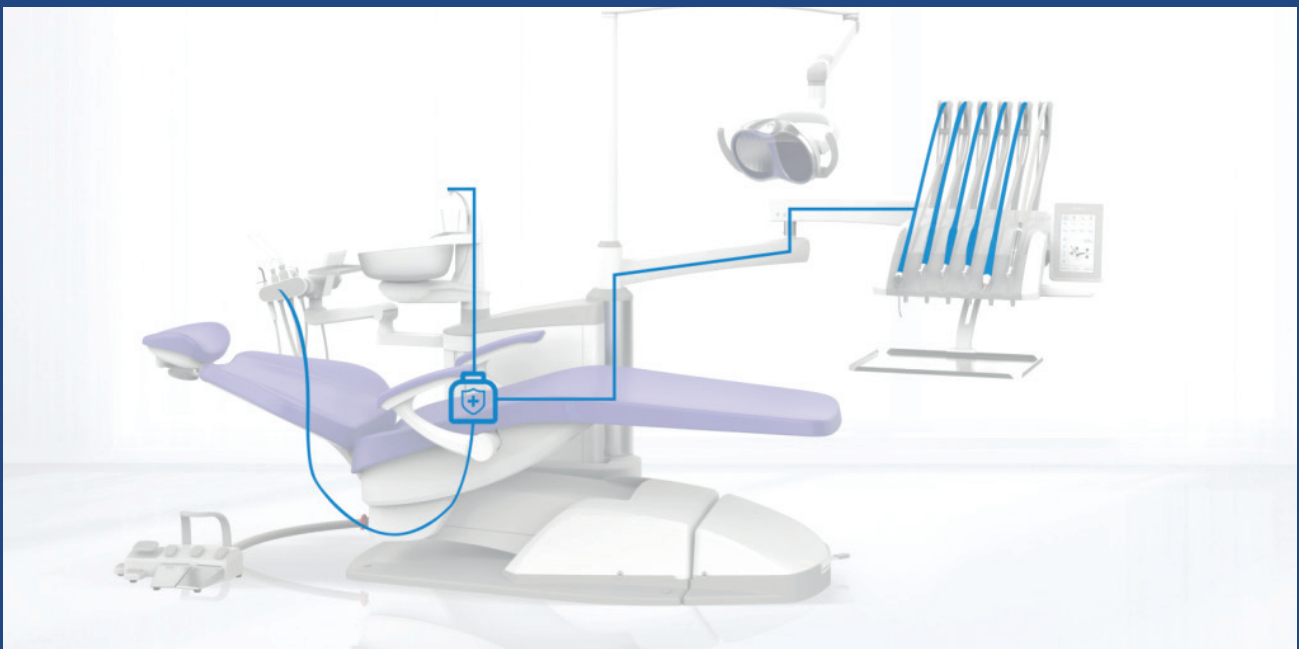

Выполняйте процедуры промывки дезинфицирующим средством нажатием одной кнопки.

СВЕТОДИОДНЫЙ СВЕТИЛЬНИК

Новый светодиодный светильник имеет конструкцию отражающего типа и отличается малым весом, что обеспечивает плавный рабочий процесс. С помощью сенсорного бесконтактного датчика легко переключать яркость с 7000 люкс до 30 000 люкс. Высококачественный светодиодный источник света распределяет свет с высоким индексом цветопередачи (CRI> 90), который близок к солнечному свету и даёт истинное представление об оттенке зубов. Между тем, свет содержит менее вредную волну синего света, снижающую усталость глаз даже после длительного лечения.

Бесконтактный сенсорный датчик позволяет включать и выключать светильник, а также контролировать яркость

Съёмные ручки упрощают процесс дезинфекции

Светильник имеет «жёлтый» режим

ХИРУРГИЧЕСКИЙ ОПЕРАЦИОННЫЙ СВЕТИЛЬНИК

Бестеневой стоматологический операционный светильник является отличным выбором для модели 8000 Implant. Он даёт широкое поле бестеневого освещения и уменьшает регулировку положения светильника даже при работе в 4 или 6 рук. 8 ступеней яркости (30 000 ~ 90 000 люкс) и цветовая регулировка температуры (4000K ~ 5500K) с помощью большой сенсорной панели.

МНОГОФУНКЦИОНАЛЬНАЯ НОЖНАЯ ПЕДАЛЬ

При нажатии одной педали подачи воды активируется режим «воды».

При нажатии одной педали подачи воздуха активируется режим «воздуха».

При одновременном нажатии двух педалей активируется режим «спрея».

ИНДИВИДУАЛЬНЫЙ КОМФОРТ

Стул врача

Вес: 10,7 кг
Габариты: 590×300×600 мм

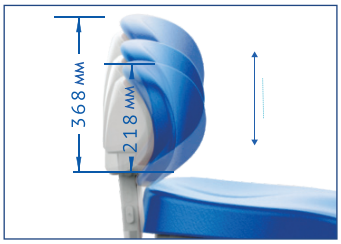

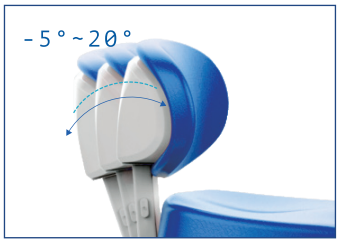

Стул ассистента

Вес: 9,3 кг
Габариты: 550×300×640 мм

РАЗМЕРЫ

8000B-SRS0

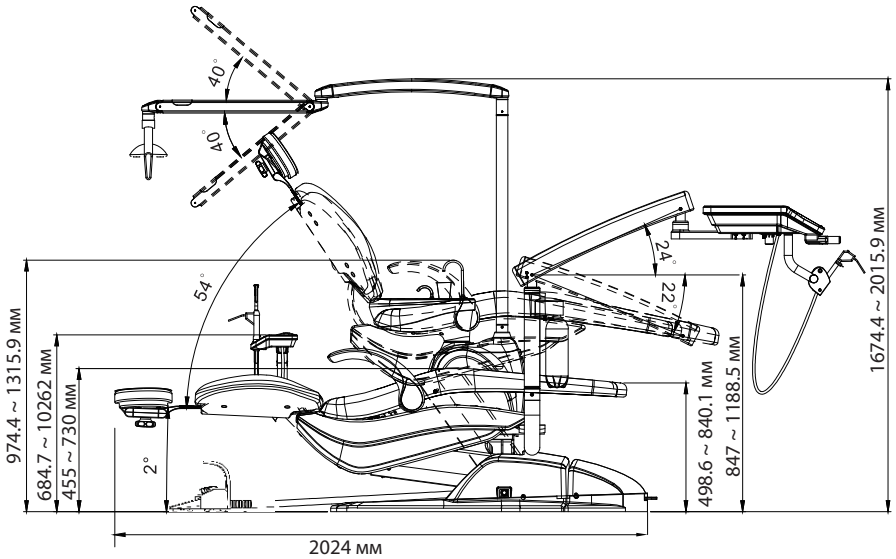

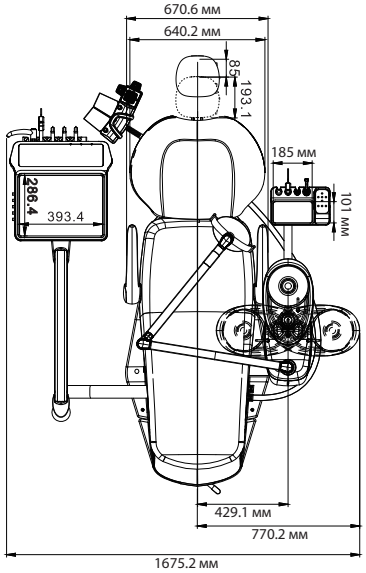

8000-CRS0

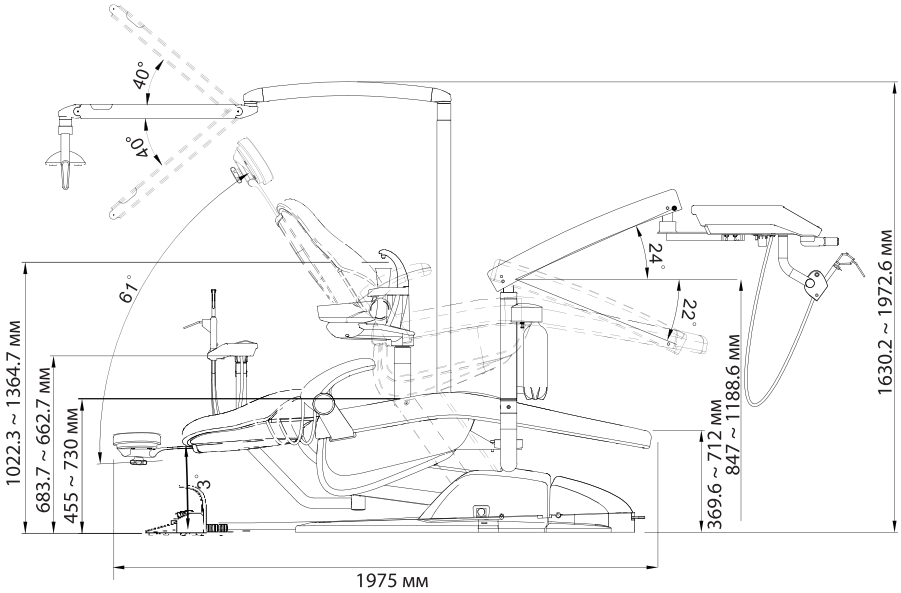

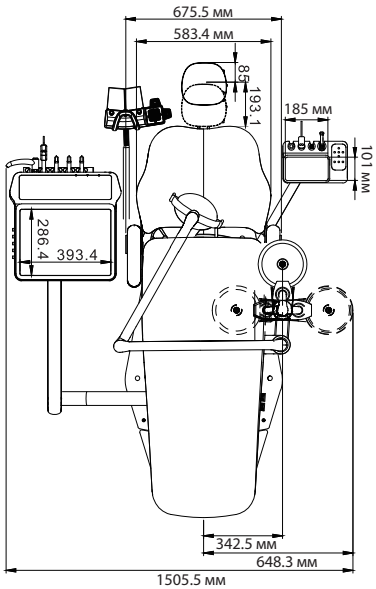

ТЕХНИЧЕСКИЕ ХАРАКТЕРИСТИКИ

ОБОЗНАЧЕНИЕ: «●» стандартная конфигурация; «–» не предлагается; «○» дополнительная опция; «Н» нижняя подача инструментов; «В» верхняя подача инструментов; «П» подкатной блок врача.

	8000B-SRS0 Н	8000B-SRS0 В	8000-Implant П	8000-Compact Н	8000-Compact В	8000-Basic Н	8000-Basic В	8000-Classic Н	8000-Classic В	8000-PRO Н	8000-PRO В
Стоматологическое кресло											
Бесшовная обивка из ПВХ	–	–	–	–	–	–	–	–	–	–	–
Мягкая обивка из экокожи	●	●	●	●	●	●	●	●	●	●	●
Серая полиуретановая накладка для ног	–	–	–	–	–	●	●	–	–	–	–
Синхронное движение спинки и сиденья	●	●	●	●	●	●	●	●	●	●	●
Усиленное пластиком металлическое основание	●	●	●	●	●	●	●	●	●	●	●
Система безопасности											
Аварийный выключатель	●	●	●	●	●	●	●	●	●	●	●
Аварийная остановка спинки	●	●	●	●	●	●	●	●	●	●	●
Аварийная остановка кресла	●	●	●	●	●	●	●	●	●	●	●
Грузоподъёмность	175кг	175кг	175кг	175кг	175кг	175кг	175кг	175кг	175кг	175кг	175кг
Гидроблок											
Поворотный гидроблок	●	●	●	●	●	●	●	●	●	●	●
Поворотная плевательница	●	●	●	●	●	●	●	●	●	●	●
Керамическая плевательница	●	●	–	–	–	●	●	–	–	–	–
Стеклянная чаша (съёмная)	–	–	●	●	●	–	–	●	●	●	●
Подогрев воды	●	●	●	–	–	●	●	●	●	●	●
Блок врача											
Жидкокристаллический экран со встроенным негатоскопом	●	●	●	●	●	–	●	●	●	●	●
Негатоскоп	●	●	●	●	●	●	●	●	●	●	●
Термостойкая силиконовая накладка/прокладка	●	●	●	●	●	●	●	●	●	●	●
Модуль пистолета 3-х функциональный	●	●	●	●	●	●	●	●	●	●	●
Три шланга для наконечников	●	●	●	●	●	●	●	●	●	●	●
Программируемое положение кресла	2	6	6	6	6	6	6	6	6	6	6

ТЕХНИЧЕСКИЕ ХАРАКТЕРИСТИКИ

	8000B SRS0 Н	8000B SRS0 В	8000 Implant П	8000 Compact Н	8000 Compact В	8000 Basic Н	8000 Basic В	8000 Classic Н	8000 Classic В	8000 PRO Н	8000 PRO В
Блок врача											
Последняя и нулевая позиции кресла	●	●	●	●	●	●	●	●	●	●	●
Многофункциональная педаль управления нового образца	●	●	●	○	○	○	○	●	●	●	●
Многофункциональная педаль управления старого образца	○	○	○	●	●	●	●	○	○	○	○
Микромотор	○	●	●	●	●	○	●	●	●	●	●
Блок ассистента											
Поворотный блок ассистента	●	●	●	●	●	●	●	●	●	●	●
Модуль пистолета 3-х функциональный	●	●	●	●	●	●	●	●	●	●	●
Слюноотсос	●	●	●	●	●	●	●	●	●	●	●
Пылесос	●	●	●	●	●	●	●	●	●	●	●
Лампа светополимеризационная	○	○	○	○	○	○	○	○	○	○	○
Светильник											
4-диодный стоматологический светильник	○	○	○	○	○	○	○	○	○	○	○
8-диодный стоматологический светильник	●	●	○	○	○	○	○	○	○	○	○
Светодиодный светильник-отражатель	○	○	○	●	●	●	●	●	●	●	●
26-диодный стоматологический светильник	–	–	●	–	–	–	–	–	–	–	–
Другие											
Стул врача	●	●	●	●	●	●	●	●	●	●	●
Стул ассистента	●	●	●	●	●	●	●	●	●	●	●

ТВОЙ СТИЛЬ – ТВОЙ ВЫБОР

ВИНИЛОВАЯ МЯГКАЯ ОБИВКА (PVC)

PVC-1 PVC-2 PVC-3 PVC-4 PVC-5

PVC-7 PVC-8 PVC-11 PVC-13 PVC-15

ОБИВКА ИЗ ЭКО-КОЖИ

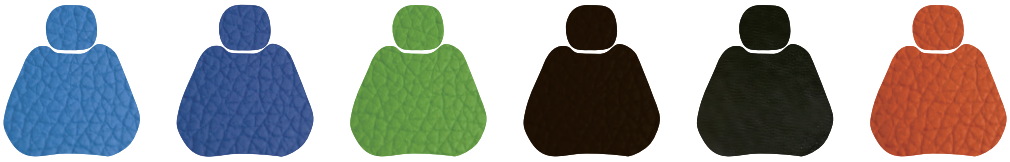

C1 C2 C3 C5 C6 C7

C8 C9 C10 C14 C16 C21 C23

GREEN DENT — эксклюзивный дистрибьютор SILVERFOX на территории Российской Федерации
г. Москва, Центросоюзный пер., 11
8 800 555-79-94 | sales@greendent.ru | www.greendent.ru