КОМПЛЕКСНАЯ
СТОМАТОЛОГИЧЕСКАЯ УСТАНОВКА

РУКОВОДСТВО ПО ЭКСПЛУАТАЦИИ

Для артикулов:

8000B-SRS0-I/E
8000C-CRS0-I/E
8000C-SRS0-I/E

SILVERFOXCORPORATION LIMITED

О данном руководстве

Настоящее руководство должно использоваться только для ознакомления с правилами эксплуатации этой конкретной модели. Если руководство будет использовано в других целях, компания SilverFox не несет никакой ответственности за соответствующие последствия. Вся информация, приведенная в данном руководстве, защищена авторским правом и не подлежит копированию, тиражированию и переводу в любой части данной спецификации

АВТОРСКИЕ ПРАВА ПРИНАДЛЕЖАТ SILVERFOX CORPORATION LIMITED
SILVERFOX CORPORATION LIMITED
Адрес: No.18, 1-я дорога Тонгл, Тангся, район Пэнцзян, Цзянмэнь, Гуандун, Китай
Тел.: 0086-0750-2633807
0086-0750-2633816
Факс: 0086-0750-2633800
Индекс: 529000

Содержание

- **i. Информация о безопасности**
- **ii. Объяснение условных обозначений**
- **iii. Предупреждения**
- **iv. Транспортировка и хранение**
- **v. Обзор продукта**
- **vi. Условия эксплуатации**
- **vii. Характеристики**
- **viii. Конструкция**
- **ix. Монтаж**
- **x. Тестирование и регулировка**
- **xi. Инструкция по применению**
- **a) Стол врача**
- **b) Стол ассистента**
- **c) Бак для воды**
- **d) Педали управления**
- **e) Наконечник**
- **f) Светодиодный светильник**
- **g) 3-канальный пистолет вода-воздух и слюноотсос**
- **xii. Очистка и техническое обслуживание**
- **xiii. Решение возникающих проблем**
- **xiv. Рабочая принципиальная схема**
- **xv. Электрическая схема кресла**
- **xvi. Электрическая схема терапевтического оборудования**
- **xvii. Схема пневматических трубопроводов**
- **xviii. Схема трубопроводов воды**

Пожалуйста, внимательно прочитайте инструкцию перед использованием и свяжитесь с нами, если возникнут какие-либо особые вопросы

I. Информация о безопасности

Внимание:

1. К эксплуатации следует приступать только после того, как все содержание данного руководства будет внимательно прочитано и понято.

2. Необходимо использовать стандартную розетку кабеля питания, контакт заземления обязательно должен быть длиннее нуля и фазы. Это необходимо для того, чтобы при отключении штекера сначала разъединялись нулевая линия и фаза. Убедитесь, что конец провода вилки питания прочно соединяется с машиной. Не допускается подключение к стоматологической установке какого-либо мобильного оборудования.

3. Не кладите тяжелые предметы на стол врача.

4. Не используйте стоматологическую установку, если имеются какие-либо неисправности или повреждения

5. Пожалуйста, не используйте чувствительное оборудование или устройства с высокими помехами при эксплуатации этой стоматологической установки, чтобы избежать электромагнитных помех в определенных условиях

6. Пожалуйста, храните в сухом месте во избежание пожара или поражения электрическим током, не открывайте корпус и не проводите техническое обслуживание без профессиональной лицензии

7. При появлении дыма или других аномалий немедленно отключите питание и свяжитесь с нами

8. При появлении утечек воды или других аномалий немедленно отключите питание и свяжитесь с нами 9. В случае любых неизвестных неисправностей немедленно отключите питание и свяжитесь с нами

10. Пожалуйста, не разбирайте и не проводите переоборудование установки

11. В случае повреждения кабеля немедленно отключите питание и свяжитесь с нами

12. Пожалуйста, используйте стоматологическую установку только с переменным током 220 В/50 Гц

13. Пожалуйста, отключите установку от сети во время грозы

14. Пожалуйста, не прикасайтесь к кабелю или вилке питания мокрыми руками

15. Пожалуйста, не используйте инсектициды, растворители или спирт для очистки в случае отслаивания или повреждения

16. Пожалуйста, не переделывайте машину, в противном случае мы не возьмемся за ее обслуживание

17. Питание стоматологического кресла необходимо отключать каждый раз, когда стоматологическая установка используется совместно с внешним устройством для имплантации зубов, чтобы предотвратить нанесение травм человеку из-за отказа или неожиданного прикосновения к кнопке управления.

18. Если стоматологическая установка должна быть оснащена функциональными компонентами, например, стоматологическим скалером или устройством фотополимеризации, это должны быть высококачественные изделия, сертифицированные CE.

19. Не допускается прикасаться к плате и электронным компонентам руками или металлическими предметами.

20. Пожалуйста, не ставьте стоматологическую установку в таком месте, где невозможно быстро вытащить вилку питания.

Предупреждение:

1. Пользователь должен учитывать электромагнитную совместимость, пожалуйста, устанавливайте и вводите в эксплуатацию изделие в соответствии с информацией по электромагнитной совместимости, приведенной в сопроводительных документах.

2. Портативное и мобильное радиочастотное оборудование для связи может создавать помехи для медицинского электрического оборудования.

3. Использование дополнительного оборудования, преобразователя или кабеля с изделием приводит к увеличению излучения или снижению помехоустойчивости изделия. Характеристики оборудования и системы, которые были определены как существенные характеристики.

4. Освещенность осветительного блока будет меняться при изменении входного напряжения стоматологической установки

5. Данная стоматологическая установка предназначена для диагностики, терапии и стоматологического лечения людей должным образом обученным и квалифицированным персоналом.

6. Во избежание риска поражения электрическим током данное оборудование следует подключать только к электросети с защитным заземлением.

7. Не вносите изменения в данное оборудование без разрешения производителя.

Для пользователей:

Эта машина была протестирована и соответствует Директиве по медицинскому оборудованию (93/42/EEC). Эта машина не оснащена ртутным сепаратором, поэтому стоматологическая установка не может отделять твердые частицы или амальгаму, пожалуйста, при необходимости его можно приобрести отдельно.

Для получения дополнительной информации свяжитесь с нами, контактную информацию можно найти в нижней части страницы

Пожалуйста, запишите номер Ex для последующего обслуживания _____

ii. Объяснение условных обозначений

Таблица 1

	Предупреждение		Подъем кресла
	Рабочая часть типа BF		Опускание кресла
	Провод заземления		Опускание спинки кресла
CE	CE		Подъем спинки кресла
ON	Включение питания		Положение для полоскания рта
OFF	Выключение питания		Очистка плевательницы
	Светодиодный светильник		Подача воды
			Нагрев воды
	Переключение до ограничения по стрелке	RESET	Сброс кресла
	См. инструкцию по эксплуатации		Производитель
	Дата производства	EC REP	Уполномоченный представитель в Европейском сообществе
	Хранить в сухом месте		Пределы температуры
	Пределы влажности		Хрупкий, обращаться осторожно
	Беречь от солнечного света		Предел штабелирования по массе 350 кг
	Верх		Не кантовать
	Обращаться с осторожностью		Не сдавливать.

iii. Предупреждения

· Использовать только при стоматологической диагностике, лечении и хирургии
· Пожалуйста, используйте только наши или одобренные нами предохранители
· Данная машина содержит электрические механические подвижные части, пожалуйста, убедитесь, что на пути их движения нет препятствий
· Пожалуйста, установите кресло в нижнее положение и отключите главный выключатель, если оно не используется
· Перед использованием убедитесь, что подушка зафиксирована
· Пожалуйста, не используйте устройство при высокой температуре, высоком давлении, вибрации или в условиях дисбаланса
· Не следует двигать кресло пациента более одной минуты
· Пожалуйста, внимательно прочитайте инструкцию перед использованием наконечника
· Пожалуйста, внимательно прочитайте инструкцию перед использованием светодиодного фотополимеризатора и ультразвукового скалера
· Пожалуйста, включите подачу воды перед использованием функции нагрева
· Пожалуйста, отключите главный выключатель, если оборудование не используется в течение длительного времени
· Для технического обслуживания обращайтесь к профессиональным специалистам
· Рекомендуемый срок использования - 5 лет, также вы можете связаться с нами для замены на новое оборудование
· Пожалуйста, не используйте легковоспламеняющийся газ для анестезии, это очень опасно

iv. Транспортировка и хранение

1. Инструкции по транспортировке: в вертикальном положении, обращаться аккуратно, хранить в сухом месте
2. Условия транспортировки: температура -5℃~+55℃, относительная влажность 0%~80%
3. Условия хранения: температура -5 ℃~+55 ℃, относительная влажность 0%~80%, отсутствие коррозионных газов, хорошо проветриваемое помещение
4. Не более двух уровней штабелирования при транспортировке или хранении

v. Обзор продукта

· Тип защиты от поражения электрическим током: Класс I
· Степень защиты от поражения электрическим током: B, рабочие части
· Обеспечивает защиту от уровня жидкости: Педали управления IPX4
· Легковоспламеняющийся анестетический газ, смешанный с воздухом или с кислородом, или смесь закиси азота с легковоспламеняющимся анестетическим газом при использовании в случае уровня безопасности: Не относится к категории AP/APG
· Тип режима эксплуатации: Прерывистое движение, устройство должно отдыхать в течение 18 минут после того, как оно непрерывно передвигалось в течение 2 минут
· Тип источника питания: Однофазный трехпроводный сетевой источник питания
· Напряжение источника питания: переменный ток 220~24В, 50/60 Гц
· Мощность на входе: 350 ВА
· Защита от разряда при дефибрилляции отсутствует
· Нет входных или выходных сигналов
· Не является стационарной установкой
· Не является передвижным оборудованием

vi. Условия эксплуатации

Чтобы убедиться в нормальной работе устройства, пожалуйста, используйте его при следующих условиях

1. Температура: +5℃~+40℃
2. Влажность: 0%~80%
3. Атмосферное давление: 860 гПа ~ 1060 гПа
4. Напряжение источника питания: переменный ток 220~240В ±22 В
5. Частота сети питания: 50/60 Гц ±1 Гц
6. Водоснабжение: давление воды 0.20 МПа ~ 0.40 МПа, расход воды>10 л/мин, жесткость<20d
7. Подача воздуха: давление воздуха 0.6 МПа~0.8 МПа, скорость потока>50 л/мин, без масла
8. Основание должно быть плоским с уклоном не более 0,5 градуса

vii. Характеристики

Уровень шума	< 70 дБ (А)
Отдельный корпус Мощность: 350 ВА Просвет для фильтрации воды：＜90 мкм Просвет для фильтрации воздуха：＜25 мкм	Источник питания и напряжение. перем. ток 220~240 В 50 /60 Гц, однофазный трехжильный, электропитание от сети
Скорость слива плевательницы	> 4 л/мин
Водонагреватель Мощность: 80 ВА×2 Температура воды：40°C±5°C	Номинальное напряжение: перем. ток 24 В, внутренний источник питания
Слюноотсос（Давление воды 200 кПа, давление воздуха 400 кПа) Слабое всасывание: Отрицательное давление＞10 кПа, скорость перекачки＞400 мл/мин Мощное всасывание: Отрицательное давление＞60 кПа, скорость перекачки＞650 мл/мин	
Стол врача Перемещение вверх и вниз：＞440 мм Подшипник：≤2.5 кг	Угол поворота: >270°
Светодиодный светильник Мощность: 20 ВА Интенсивность освещения: 8000 Люкс~15000 Люкс Тепловое излучение＜200 Вт/м2 Индекс цветопередачи: < 85 Ra	Номинальное напряжение: перем. ток 12 В, внутренний источник питания

Педаль управления Защита входного отверстия: IPX1 Срок эксплуатации: > 25 000 раз	Начальное давление >10 Н и >30 Н
Кресло пациента несущая способность подголовника: 300 Н (30 кг) диапазон перемещения подголовника: 120 мм Диапазон перемещения спинки: 122°~183° Высшее положение: 730 мм Низшее положение: 455 мм	Номинальное напряжение: внутренний источник постоянного тока 24 В, выдерживаемая нагрузка: 1750 Н (175 кг)
Приспособления (Приспособления должны быть сертифицированы, параметры можно найти в отдельном руководстве) Наконечник Ультразвуковой скалер Светодиодный фотополимеризатор Система интраоральной камеры	
Рабочее пространство	Длина ≥ 3300 мм, Ширина ≥ 2 500 мм, Высота≥ 2 000 мм
Вес стоматологической установки: 225 кг	

viii. Конструкция

Схематическая диаграмма структуры продукта
Для артикулов: 8000B-SRS0/8000C-CRS0/8000C-SRS0

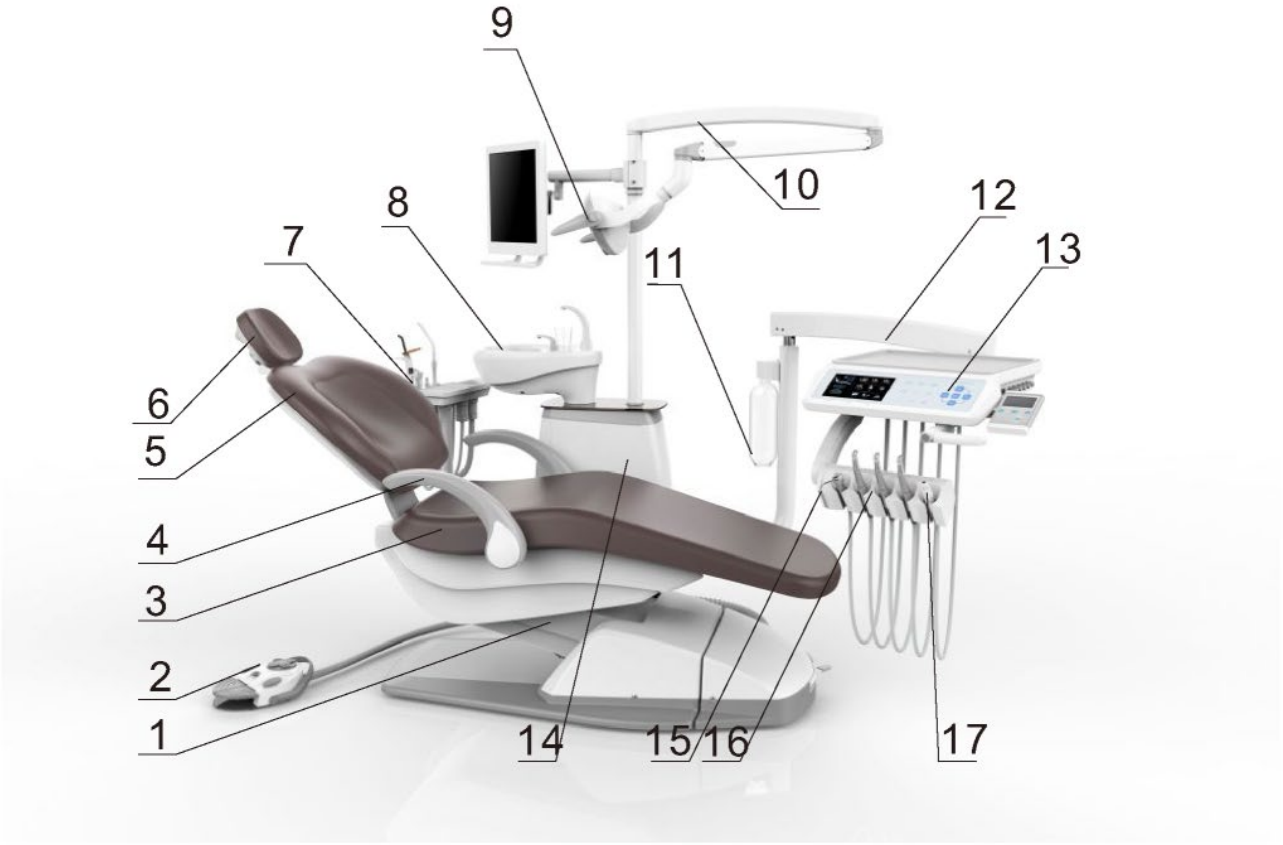

8000B-SRS0

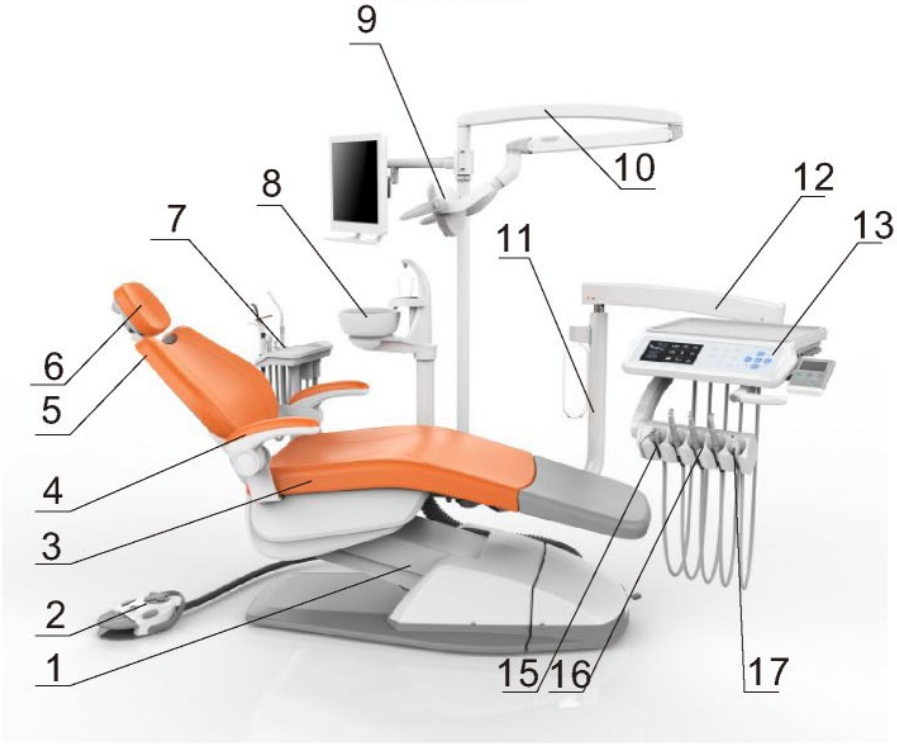

8000C-CRS0

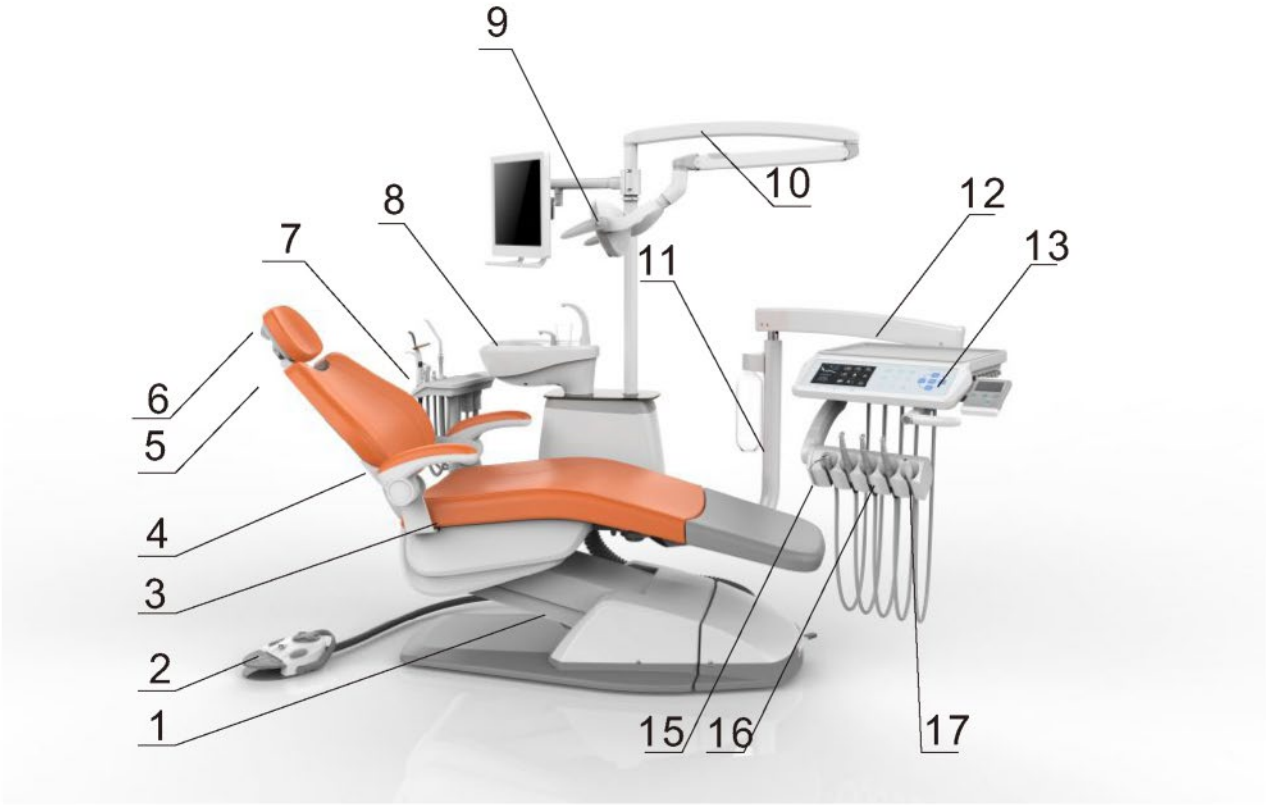

8000C-SRS0

1. Кресло пациента	2. Педали управления	3.Подушка для тела	4. Подлокотник	5. Спинка
6. Подушка	7. Стол ассистента	8. Плевательница	9. Светодиодный светильник	10. Кронштейн светодиодного светильника
11. Бак для воды	12. Балансный подвес	13. Стол врача	14. Отдельный корпус	15. 3-канальный пистолет вода-воздух
16. Наконечник (в комплект не входит)	17. Ультразвуковой скалер (в комплект не входит)			

2. Схема изделия (мм)

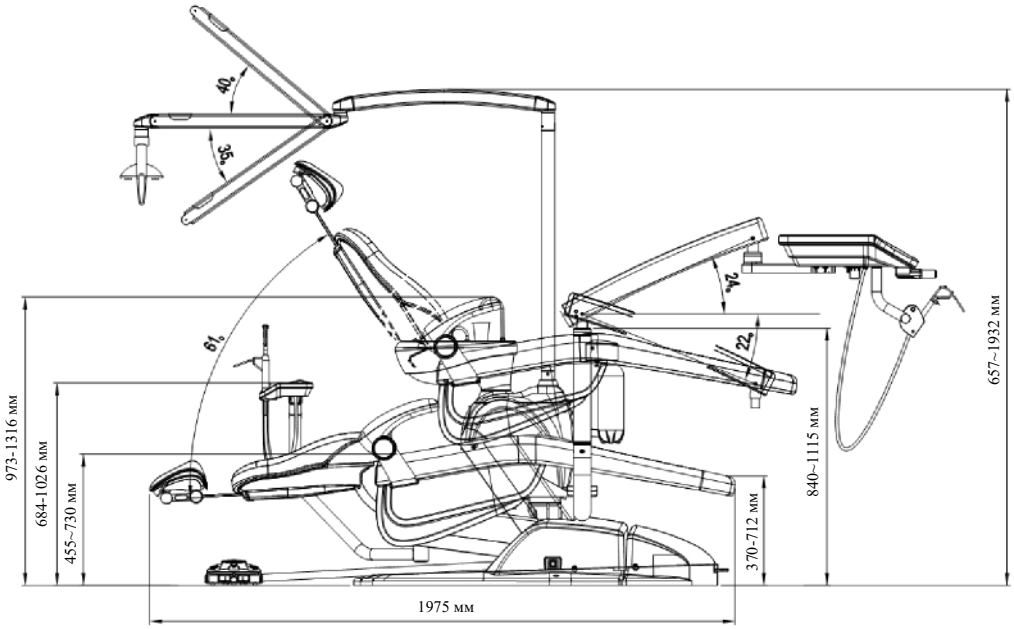

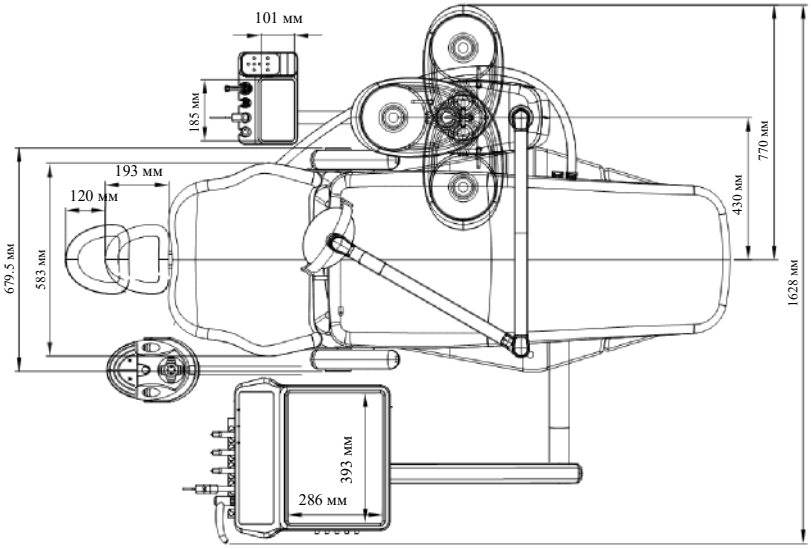

3. Отдельный корпус

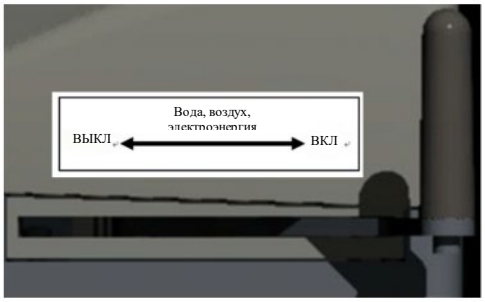

Схема 2. Отдельный корпус

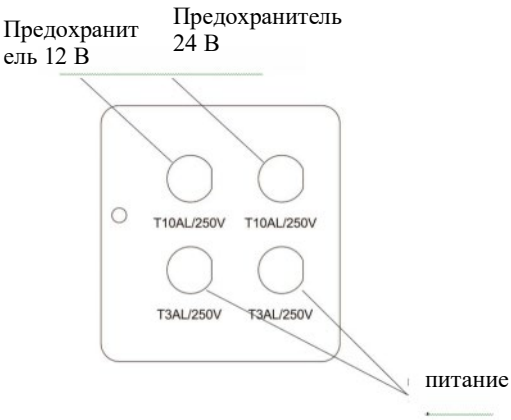

Схема. 3 Гнездо для предохранителя и кабеля питания

ix. Монтаж

1. Место для установки

A. Окружающая среда

Перед установкой, пожалуйста, очистите помещение, особенно пол, и прочистите водопроводные и ветряные трубы

Пожалуйста, убедитесь, что имеется прочное основание и чистая, сухая хорошо вентилируемая комната

B. Место

Для обеспечения нормальной работы необходимо обеспечить место для установки, как указано ниже

a) Длина ≥ 3300 мм;

b) Ширина ≥2500 мм;

c) Высота ≥2000 мм.

2 Установка изделия

A. Габаритная схема

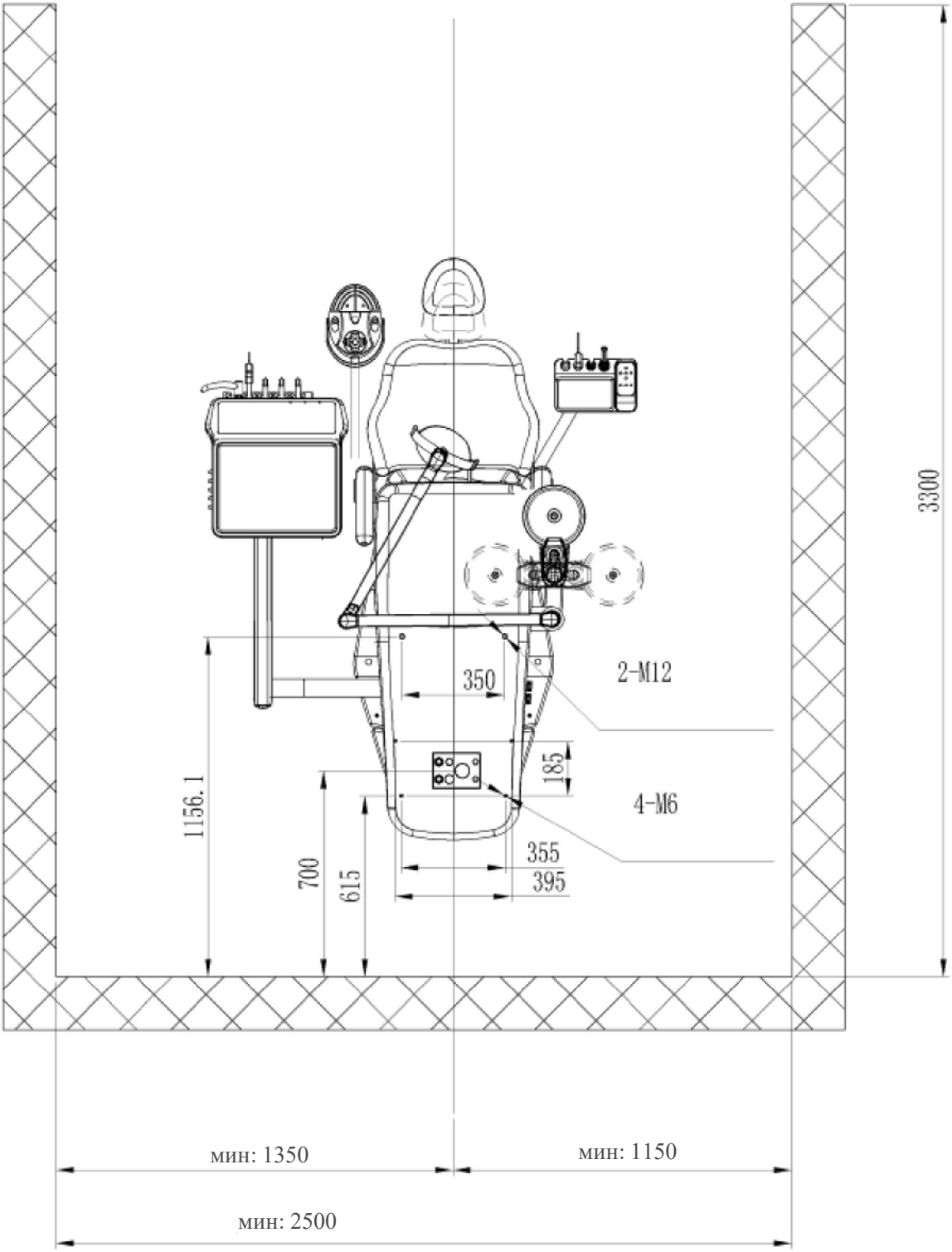
3300
2-M12
350
185
4-M6
1156.1
700
615
355
395
мин: 1350
мин: 1150
мин: 2500

Схема 4

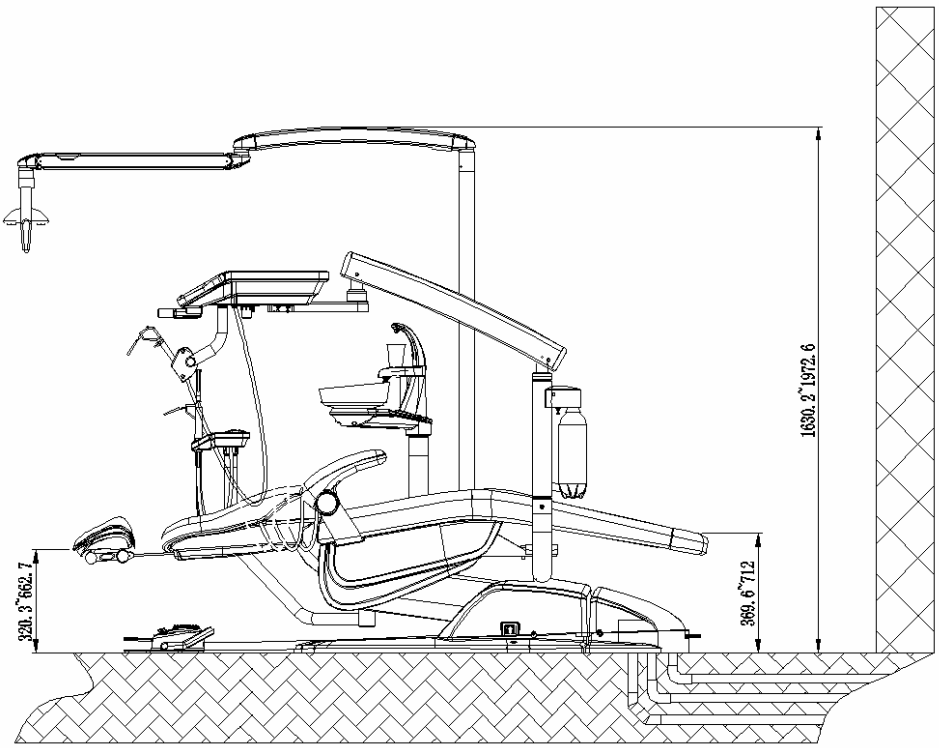

B. Перемещение

Откройте упаковку, достаньте кабель и подключите к источнику питания. Установите кресло в верхнее положение, затем откройте корпус базы и отключите питание, с помощью шестигранного ключа M12 распакуйте кресло пациента из упаковочного основания, а затем закрепите на месте для установки. (Место для установки на схеме размеров)

Внимание!

Не кладите руку на хрупкие детали, такие как балансный подвес, подголовник, подлокотник, вспомогательный поддон, пластиковая крышка

для недопущения повреждений. Во избежание раскачивания и столкновения зафиксируйте стол врача во время транспортировки. При снятии или замене пластиковой крышки закрепите кабель/провод и убедитесь, что пластиковая крышка зафиксирована.

C. Соединение лотка для инструментов и кресла пациента

Подставка для инструментов и закрепление на кресле пациента с помощью 4 винтов M8 с внутренним шестигранником, как показано на схеме 6. (трубопровод и провод должны быть подключены в соответствии с номером)

D. Установка подголовника спинки

Поднимите подголовник спинки, отрегулируйте кресло вниз и закрепите на кресле с помощью разъема, как показано на схеме 7

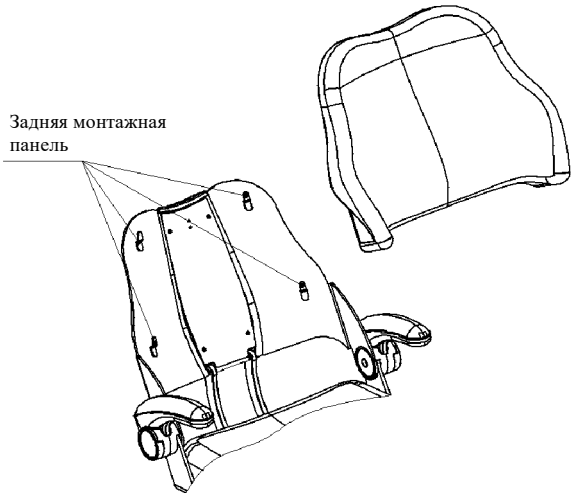

Схема 7

Внимание!
Ухаживайте за кожей во время эксплуатации

E. Установка корпуса подголовника
Очистите крючки и петли и закрепите с их помощью подголовник на кресле, как показано на схеме 8

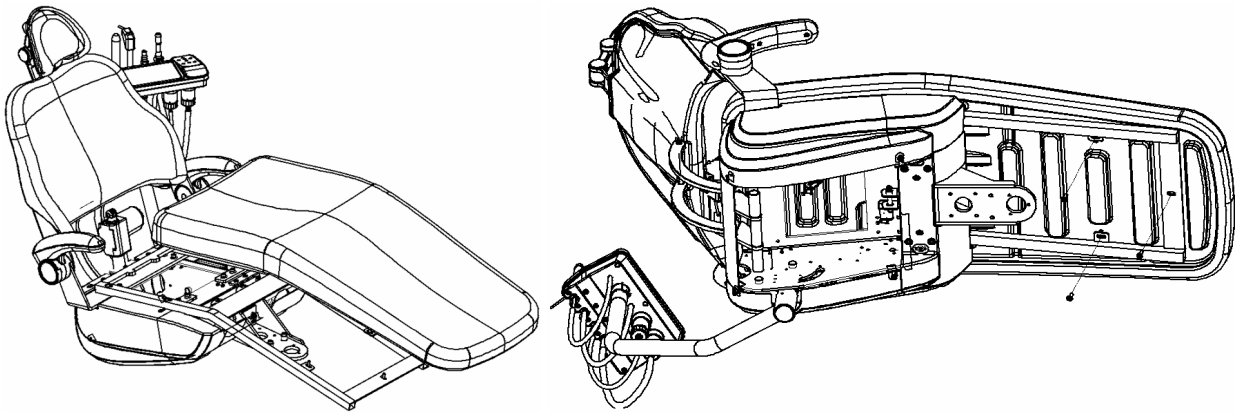

Схема 8

Внимание!
Ухаживайте за кожей во время эксплуатации

F. Установка корпуса изделия

Зафиксируйте корпус изделия, как показано на схеме 9

G. Установка рабочего светодиодного светильника

Откройте упаковку светодиодного кронштейна и установите его в соответствии со схемой 10-1, достаньте светодиодный фонарь и установите его в соответствии со схемой 10-2 с помощью винта с внутренним шестигранником M5, затем вставьте светодиодный фонарь в светодиодный кронштейн и зафиксируйте болтом M5X12

H. Водопроводная и воздушная труба

Подключите водопроводную трубу, вентиляционную трубу, дренажную трубу к соответствующему трубопроводу, как показано на схеме 11, и обеспечьте хорошее уплотнение.

Водопроводная и воздушная труба - PPR, внешний диаметр дренажной трубы - 50 мм

Внимание:
Расстояние выхода сливной трубы до пола должно быть не более 100 мм.
Пожалуйста, убедитесь, что вода беспрепятственно стекает в дренажную трубу
Не опускайте сливной патрубок в воду

I. Регулировка по горизонтали

Вы можете использовать 4 шестигранных болта M12 для регулировки стоматологического кресла по горизонтали, как показано на схеме 12

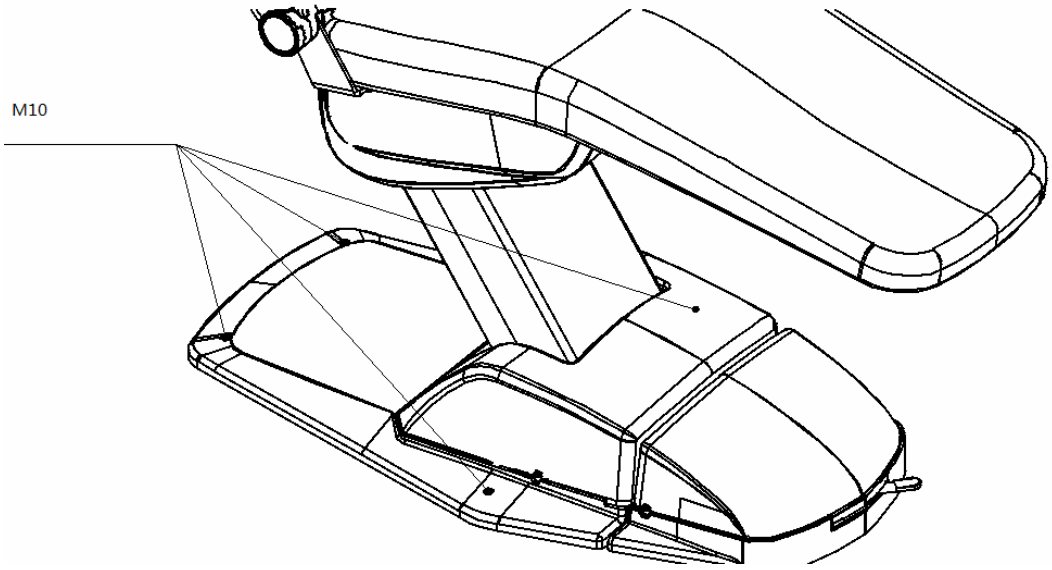

Схема 12

Внимание!

Чтобы обеспечить устойчивость, на основании и полу должно быть больше соприкасающихся поверхностей

J. 3-канальный пистолет вода-воздух и наконечник, как показано на схеме 13 a) 3-канальный пистолет вода-воздух

Вводите насадки в ручку до тех пор, пока вогнутый круг не вернется в исходное положение.

b) наконечник

Пожалуйста, включите выключатель и спустите воду и воздух в трубопроводе перед установкой

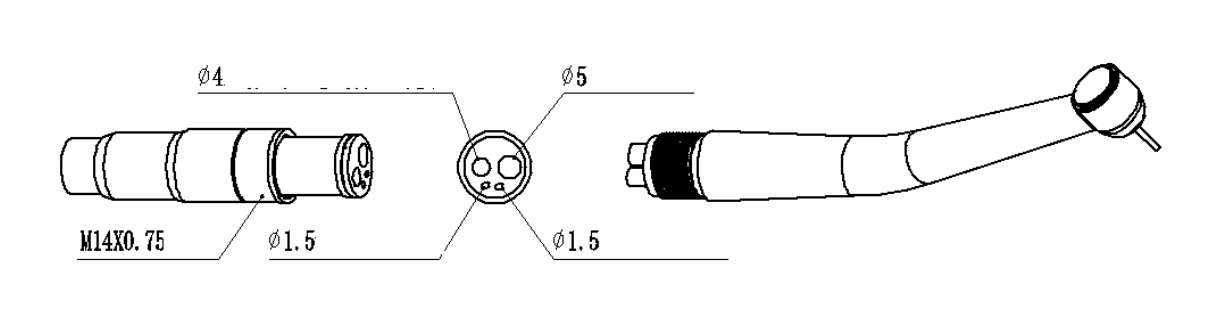

Схема 13

Внимание!

Перед использованием наконечника, пожалуйста, прочтите соответствующее руководство пользователя

x. Тестирование и регулировка

Загрузите программу

Включите питание и включите выключатель, вы услышите звуковой сигнал "ди", что означает нормальную загрузку

1. После звукового сигнала "ди" и подсветки дисплея выполняется самопроверка оборудования

2. Проверьте воздушный патрубок, чтобы убедиться в отсутствии утечки воздуха

3. Проверьте воздушный патрубок, чтобы убедиться в отсутствии утечки воздуха

4. Проверьте клапан сброса давления воздуха, чтобы убедиться, что рабочее давление составляет 0,55 МПа, или отрегулируйте ручку до получения правильного показания, как на диаграмме 14

5. Проверьте клапан сброса давления воды, чтобы рабочее давление составляло 0,2-0,4 МПа, или отрегулируйте ручку до получения правильных показаний

Выключение

Выключите все функции приложения, а затем отключите основной выключатель

Основной выключатель в соответствии со схемой 15

Подсказки. Пожалуйста, выключите кран, электропитание, чтобы продлить срок службы машины

Схема 14

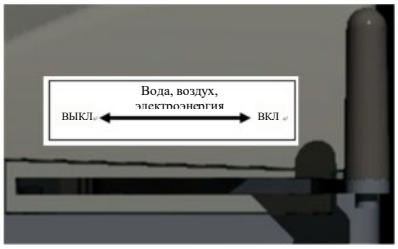

Схема 15

xi. Инструкция по применению

Перед использованием убедитесь, что подача воды, воздуха и электропитание включены

Все параметры будут автоматически сохранять энергию

Когда питание прерывается, а затем восстанавливается, работа устройства приостанавливается и продолжает выполняться после перезагрузки

(a) Стол врача

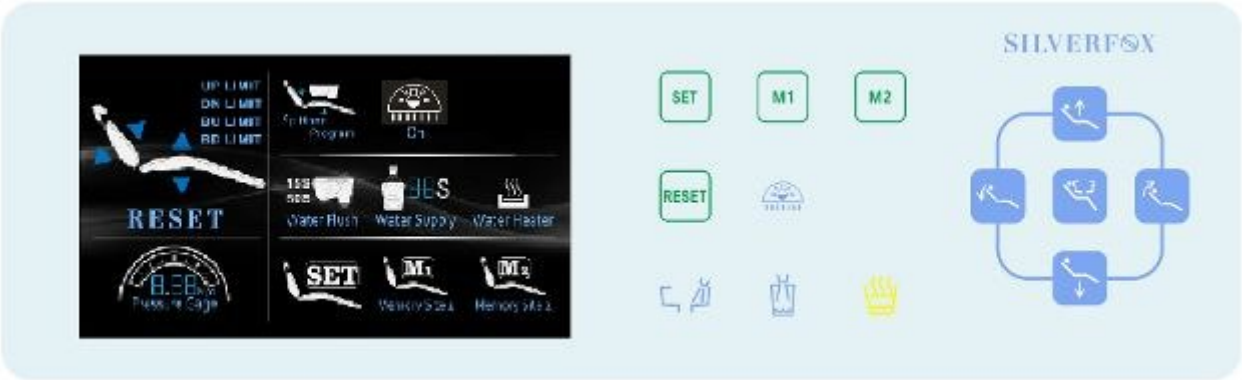

Схема 16 **Схема 17**

1. Кресло пациента

Вверх

Вниз

Опускание спинки

Подъем спинки

2. Плевательница

Нажмите кнопку , тогда кресло автоматически переместится в положение для плевка, а затем нажмите еще раз , чтобы вернуть его в исходное положение

Внимание.
Нажмите любую другую кнопку, функция положения для плевка отключится

3. Подача воды

Нажмите кнопку , кран будет подавать воду в течение 10 секунд или нажмите еще раз. Вы также можете установить продолжительность от 3 до 60 секунд, установите 10. Настройка для деталей

4. Очистка плевательницы

Нажмите кнопку , плевательница очистится сама в течение 15 секунд или нажмите еще раз, также вы можете установить время 15 или 60 секунд

5. Нагрев воды

Нажмите кнопку , вода будет нагрета до 40 °C, и будет поддерживаться данная температура, индикатор нагрева будет светиться, нажмите еще раз для выключения

Внимание!
После нажатия кнопки будет нагреваться вода для всего устройства, стол врача, стол для ассистента, ополаскиватель для полости рта, 3-канальный пистолет вода-воздух. Перед нагревом убедитесь, что подача воды включена

6. Светодиодный индикатор работы

Нажмите кнопку , чтобы включить светодиодный индикатор, нажмите еще раз, чтобы выключить.

Внимание!
Еще одна кнопка на корпусе светодиодной лампы

8. Функция запоминания

Вы можете установить два положения памяти нажмите M1 или M2, кресло будет перемещаться в указанное положение, подробнее см. в разделе 10. Настройка для деталей

Внимание!
При нажатии любой другой кнопки функция памяти отключается

9. Перезагрузка

Нажмите кнопку RESET, кресло пациента переместится в нижнее положение, а спинка - в верхнее

Внимание!
При нажатии любой другой кнопки функция перезагрузки отключается

10. Настройка

a) Подача воды

Этап 1. Нажмите и удерживайте кнопку SET в течение 3 секунд, индикатор начнет мерцать

Этап 2. Нажмите кнопку запуска подачи воды

Этап 3. Нажмите еще раз для выключения и установки времени

Внимание!
Эта функция настройки изменяет только время подачи воды, вы можете установить время от 3 секунд до 60 секунд

b) Очистка плевательницы

Этап 1. Нажмите и удерживайте кнопку SET в течение 3 секунд, индикатор начнет мерцать

Этап 2. Нажатием кнопки вы можете переключить время 15 или 60 секунд, и индикатор отключится

c) Функция запоминания

Этап 1. Нажмите и удерживайте кнопку в течение 3 секунд, индикатор начнет мерцать

Этап 2. Нажмите и удерживайте кнопку или , отрегулируйте кресло в подходящее положение и ослабьте кнопку

Этап 3. Нажмите и удерживайте кнопку или _____, отрегулируйте кресло в подходящее положение и ослабьте кнопку

Этап 4. Нажмите кнопку M1 или M2 ,чтобы завершить настройку

b) Стол ассистента

вверх, вниз, опускание спинки, подъем спинки, положение для плевания

Очистка плевательницы

Подача воды

Светодиодный индикатор работы

Схема 18

c) Бак для воды

Резервуар для воды поставляется только для поддона прибора, при выборе резервуара для воды, пожалуйста, выполните следующие действия

Этап 1. Нажмите переключатель ①, чтобы отключить подачу воды из крана

Этап 2. Открыть выключатель ② для включения, затем переключить подачу воды из бака для воды

Внимание!

При выборе подачи водопроводной воды убедитесь, что переключатель ① на включение открыт

При включении/выключении переключателя ②, вы можете услышать звук воздушного потока, это нормально

（四）Инструкции для ножного переключателя

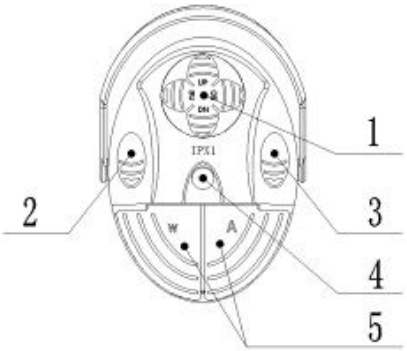

1. Управление креслом пациента
- "UP" означает вверх
- "DO" означает вниз
- "BD" означает опускание спинки
- "BU" означает поднимание спинки

2. Подача воды
Нажмите на кнопку для подачи воды, и еще один нажмите для остановки

3. Очистка плевательницы
Нажмите на кнопку для очистки плевательницы, и еще один нажмите для остановки

4. Продувка
Нажмите на кнопку, чтобы выдуть воду из наконечника для бормашины

Внимание!
Вы можете настроить поток воздуха в соответствии с е) настройкой ручного наконечника

Левая педаль "W" означает подачу воды в наконечник бормашины, правая педаль "A" означает подачу воздуха в наконечник бормашины
-- Нажатие педали W, подача воды
-- Нажатие педали A, подача воздуха
-- Нажатие обеих педалей A&W, подача воды и воздуха

Внимание!
Не используйте одновременно более одной ручной насадки и пользуйтесь только той ручной насадкой, которая была снята с держателя

е) Настройка наконечника бормашины

Схема 20

1. Отрегулируйте и установите наконечник бормашины №1, №2 и №3 (график 20) с помощью ручки на схеме 21 (поток воды) и схеме 22 (поток воздуха).

2. схема 21 рисунок 4 - ручка для продувки

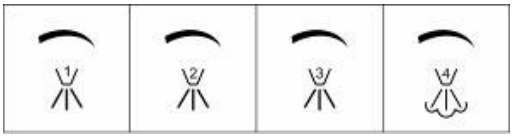

Схема 21

Схема 22

Внимание!

Не регулируйте одновременно несколько наконечников бормашины

f) Светодиодный светильник

Светодиодная подсветка работает и выключается в соответствии со схемой 23

Светодиодный светильник включен

Светодиодный светильник выключен

Схема 23

g) 3-канальный пистолет вода-воздух и слюноотсос

1. 3-канальный пистолет вода-воздух

Нажмите левую кнопку для подачи воздуха

Нажмите правую кнопку для подачи воды

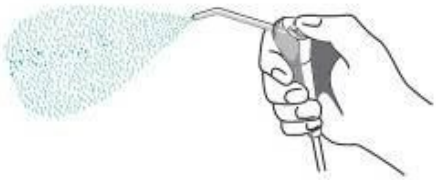

Нажмите обе кнопки для подачи тумана

Схема 24

2. Отсосы
Отсос будет работать автоматически после извлечения из держателя

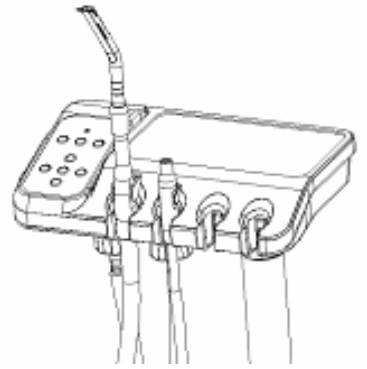

Схема 25

xii. Очистка и техническое обслуживание

1. Регулярно смазывайте вращающиеся детали

2. Используйте медицинский спирт для очистки поверхности

3. Пожалуйста, используйте нейтральный очиститель для очистки фильтрующего элемента не реже, чем раз в 6 месяцев, и меняйте новый, если он сломан

4. Пожалуйста, используйте нейтральное чистящее средство для мытья резервуара для воды не реже одного раза в неделю.

5. Пожалуйста, дренируйте клапан сброса давления воздуха не реже одного раза в неделю и немедленно замените его на новый в случае утечки

6. Пожалуйста, используйте мягкое влажное полотенце для очистки светодиодной лампы

7. Пожалуйста, снимайте и промывайте воздуховоды хотя бы один раз в день

Внимание!
Приборы, которые соприкасаются с пациентом, - это наконечник, ультразвуковой прибор и скалер, пожалуйста, прочитайте отдельное руководство перед чисткой

xiii. Решение возникающих проблем

Решение возникающих проблем

Неисправное (Неисправность)	Анализ причин	Решение	Примечание
Светодиод горит не ярко	1. Светодиод перегорел 2. Обрыв провода 3. Плохой контакт 4. Предохранитель перегорел	1. Заменить новым 2. Заменить провод 3. Подключить снова 4. Заменить новым предохранителем	
Невозможно остановить подачу воды	1. Электромагнитный клапан заклинило	1. Извлечь и промыть	
Отсутствие подачи воды	1. Водопроводная труба пережата 2. Перегорела катушка электромагнитного клапана	1. Перестроить или заменить новым 2. Замените новым клапаном	
Слишком горячая вода	1. Неисправность реле температуры 2. Слишком высокая настройка термостата	1. Заменить на новый нагреватель 2. Сброс настроек термостата	
Плевательница не очищается	1. Засор трубы 2. Водопроводная труба пережата	1. Устранить засор 2. Перестроить или заменить новым	
Очистка плевательницы невозможна	1 Водопроводная труба пережата 2 Перегорела катушка электромагнитного клапана	1. Перестроить или заменить новым 2. Замените новым клапаном	
Отсос работал хорошо	1 Засор трубы 2 Блокировка фильтра	1. Промыть чистой водой 2. Извлечь и промыть чистой водой	

Информация об ошибках

Код ошибки	**Инструкция**
Er-01	Ошибка связи со столом, проверьте соединение платы управления прибором и платы управления креслом и перезапустите систему. Свяжитесь с поставщиком, если проблема не решена после нескольких перезапусков
Er-03	Ошибка EEPROM, перезагрузить систему. Свяжитесь с поставщиком, если проблема не решена после нескольких перезапусков
Er-04	Ошибка давления воздуха. Перезапустить систему. Свяжитесь с поставщиком, если проблема не решена после нескольких перезапусков
Er-07	Ошибка при запуске подъема, проверьте переключатель функции подъема и провод
Er-08	Ошибка опускания вниз, пожалуйста, проверьте переключатель функции вниз и провод
Er-09	Ошибка подъема спинки сиденья вверх, проверьте переключатель функции спинки сиденья вверх и провода
Er-11	Ошибка защиты от перегрузки, пожалуйста, проверьте, не перегружено ли кресло или не заклинило ли его

Примечание: Информация об ошибках поможет инженерам в решении проблем и появляется под левой частью экрана при возникновении сбоя

xvii Схема пневматических трубопроводов

внешний\ насос\ система

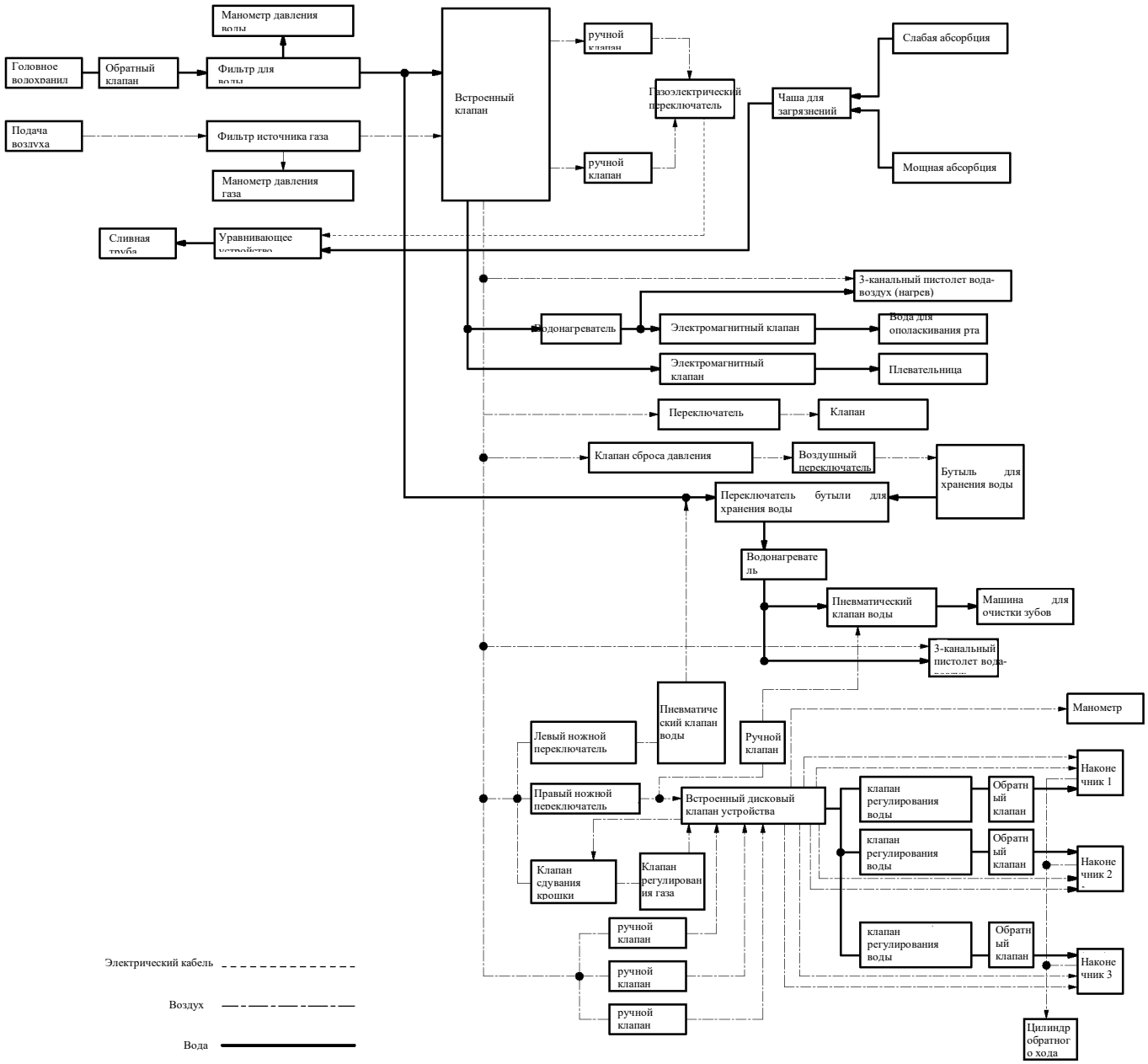

Примечание: Давление воды не может превышать 0,4 МПа, а давление воздуха не может превышать 0,8 МПа.

xiii. Решение возникающих проблем

внутренний\ насос\ система

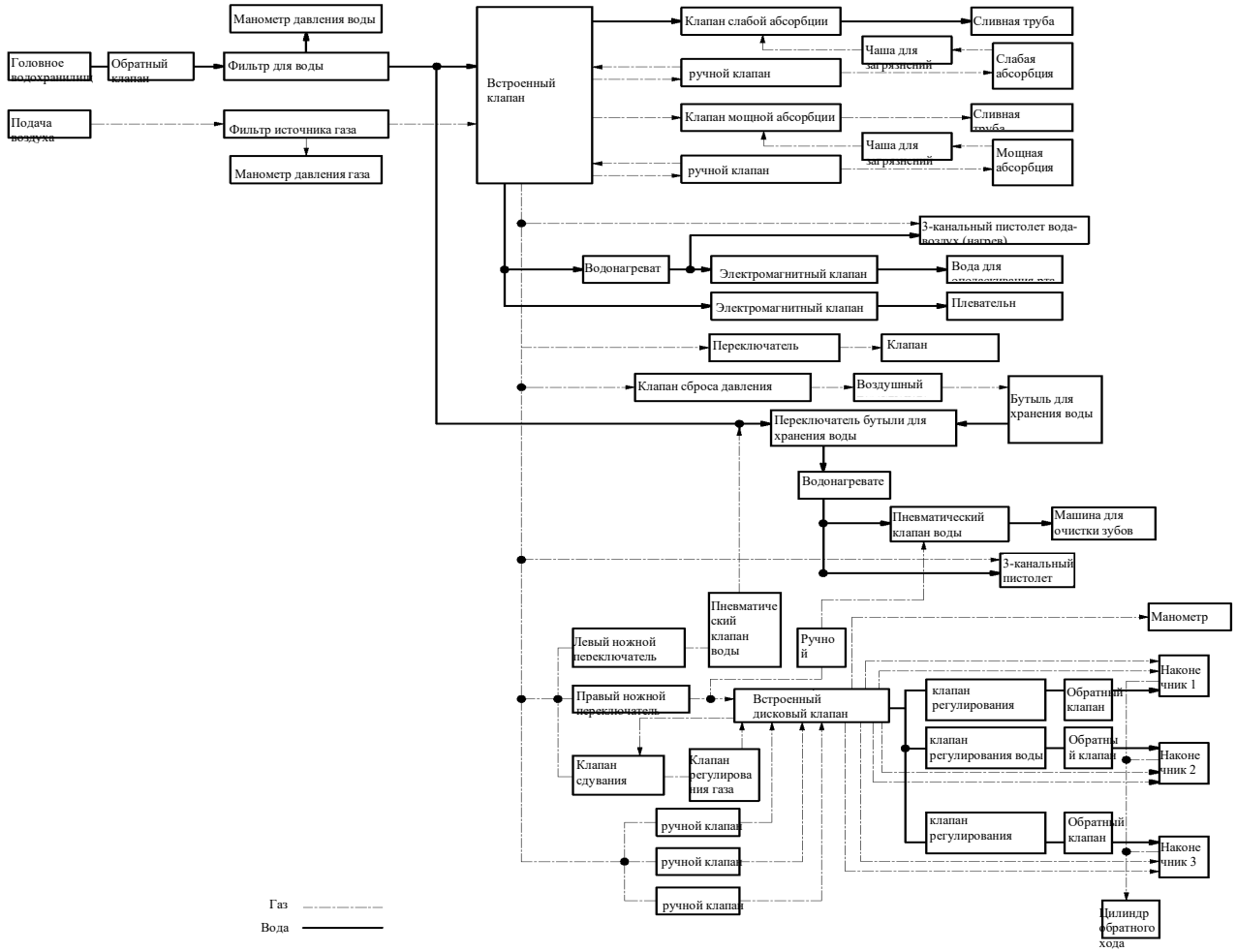

Номер лицензии на производство (Китай)

Номер регистрационного стандарта:

Регистрационный номер продукта:

Установщик: _____

_____

Телефон: _____

_____

Производственное предприятие: SILVERFOX CORPORATION LIMITED
Адрес: № 18,1-я дорога Тунле,город Тансия,район Пэнцзян,город Цзянмэнь,провинция Гуандун, Китайская Народная Республика
Почтовый индекс: 529000
Тел. отдела продаж: 020-87514019
Экспортный отдел Тел.: 020-87514083
Тел. отдела послепродажного обслуживания: 020-87514052
ФАКС: 020-87515003
Эл. почта: medical@silverfox.cn
Веб-сайт: sliverfox.cn Производственное предприятие:
Адрес:
Почтовый индекс:
Тел. отдела продаж:
Экспортный отдел Тел.:
Тел. отдела послепродажного обслуживания:
ФАКС:
Эл. почта:
Веб-сайт:

※ Производитель, сборщик и импортер несут ответственность за безопасность, надежность и работоспособность оборудования в следующих ситуациях:

*** Установка, ввод в эксплуатацию и техническое обслуживание квалифицированным уполномоченным персоналом**

*** Электромонтаж должен быть выполнен согласно соответствующим стандартам**

*** Используйте данное устройство в соответствии с инструкцией по эксплуатации**

※ Компания оставляет за собой право вносить любые изменения в продукцию без предварительного уведомления.

Данное руководство максимально полно объясняет функции изделия, а право интерпретации принадлежит компании (A0, дата вступления в силу: Январь 2016 г.)

Маркировка

SILVERFOX

Dental Synthetical Therapeutic Apparatus

Product Code : 8000C-CMS0-I
Rated Input : 220-240 V AC ;50/60Hz ;350VA
Safe Working of patient: 175kg
Duty cycle for patient chait motor
MAX 2 min ON/20 min. OFF

SN

EC REP Weelko Barcelona sl
Camí de Garreta, 92 08600 Berga
Tel: 0034 938 249 020
E-mail: info@weelko.com

2017.12

CE 0086

SILVERFOX CORPORATION LIMITED
No.18,1st TongLe Road,TangXia Town,
PengJiang District, jiangMen City,GuangDong Province,China